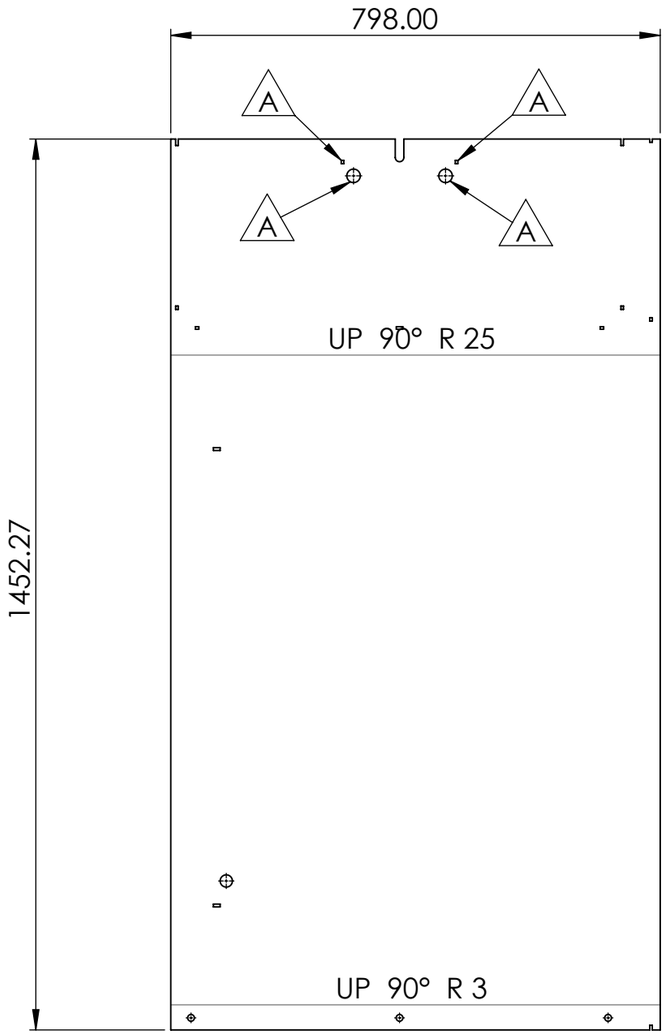

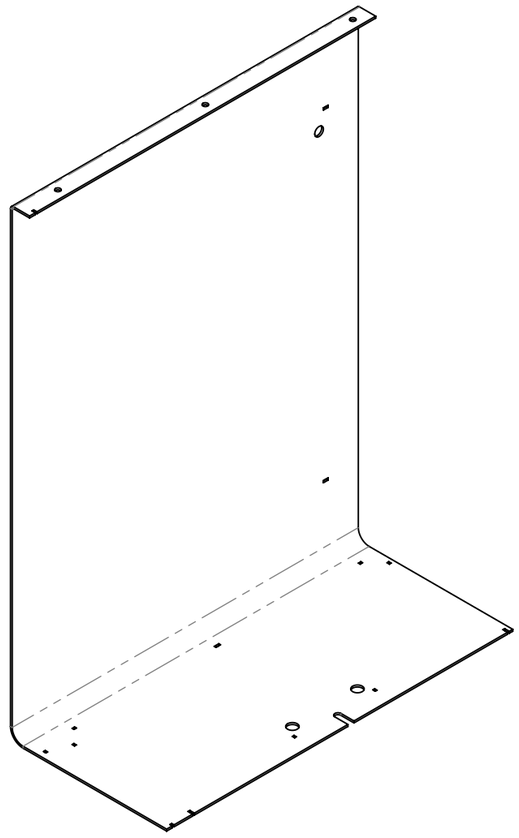

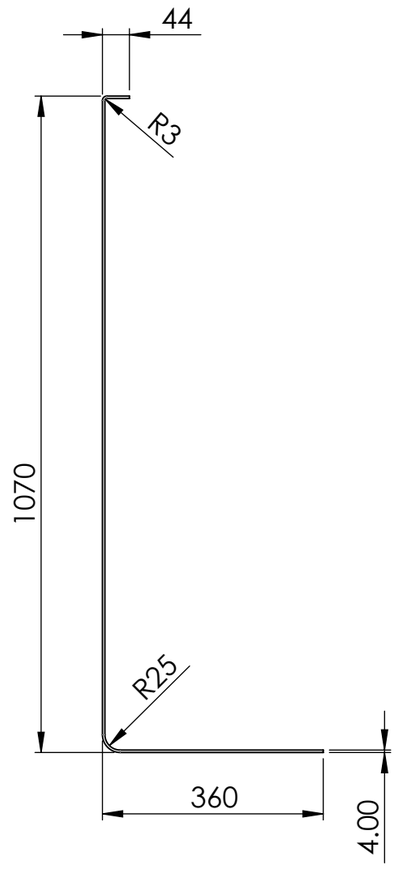

Rev.	Description	Date	Name
A	Changed hole position and diameter	31/10/2019	SHA

Material: (refer to order)

Finishing: -

Coating: -

VelopA
www.velopa.com

concept: 18-04-2018	by: FWI	drawn : FS Withagen	
definite : -	by: -	date : 18/04/2018	
expired : -	by: -	project: Number	
specific norm: -		units: mm	scale: 1:10

Circ Bin 140-240L - Casing right side 240L

Gen. tolerances according to NEN 2768-1; (for lineair measurements in mm) unless stated otherwise:

0,5 - 6	±0,3	120 - 400	±1,2
6 - 30	±0,5	400 - 1000	±2
30 - 120	±0,8	1000 - 2000	±3
		2000 - 4000	±4

(for shortest side of angular measurements in mm) unless stated otherwise:

0 - 10 ±1,3°	50 - 120 ±0,3°	>400 ±0,1°
10 - 50 ±1,0°	120 - 400 ±0,15°	

weight: 36.42kg

product no.	dwg.no.	rev
S020-310-	21.02	-01

art.no.: -

A3

P:\---PO-ALGEMEEN---\PO-Projecten\P19-403 Circ Bin 140+240L (Leiden)\M4 - Uitvoeringsfase\1. Technische Tekeningen\21.02-01 Circ Bin 140-240L - Casing right 240L

© Copyright VelopA B.V.: All rights reserved, Art. 31 and seq. of the Copyright Act.
This document remains property of VelopA B.V. and may not be revealed to third parties, duplicated or used for any application, without explicit permission of the owner.

© Copyright VelopA B.V.: Alle rechten voorbehouden, Art. 31 e.v. van de auteurswet.
Dit document blijft eigendom van VelopA B.V. en mag niet aan derden ter inzage worden gegeven, gedupliceerd of voor uitvoering worden gebruikt, zonder uitdrukkelijke toestemming van de eigenaar.